Koplingsskjema Bygg-inn

S630 - 2 Rustfri og S640 - 2 Rustfri B090M-3-R og B090S-3-R

18.10.2011 AM

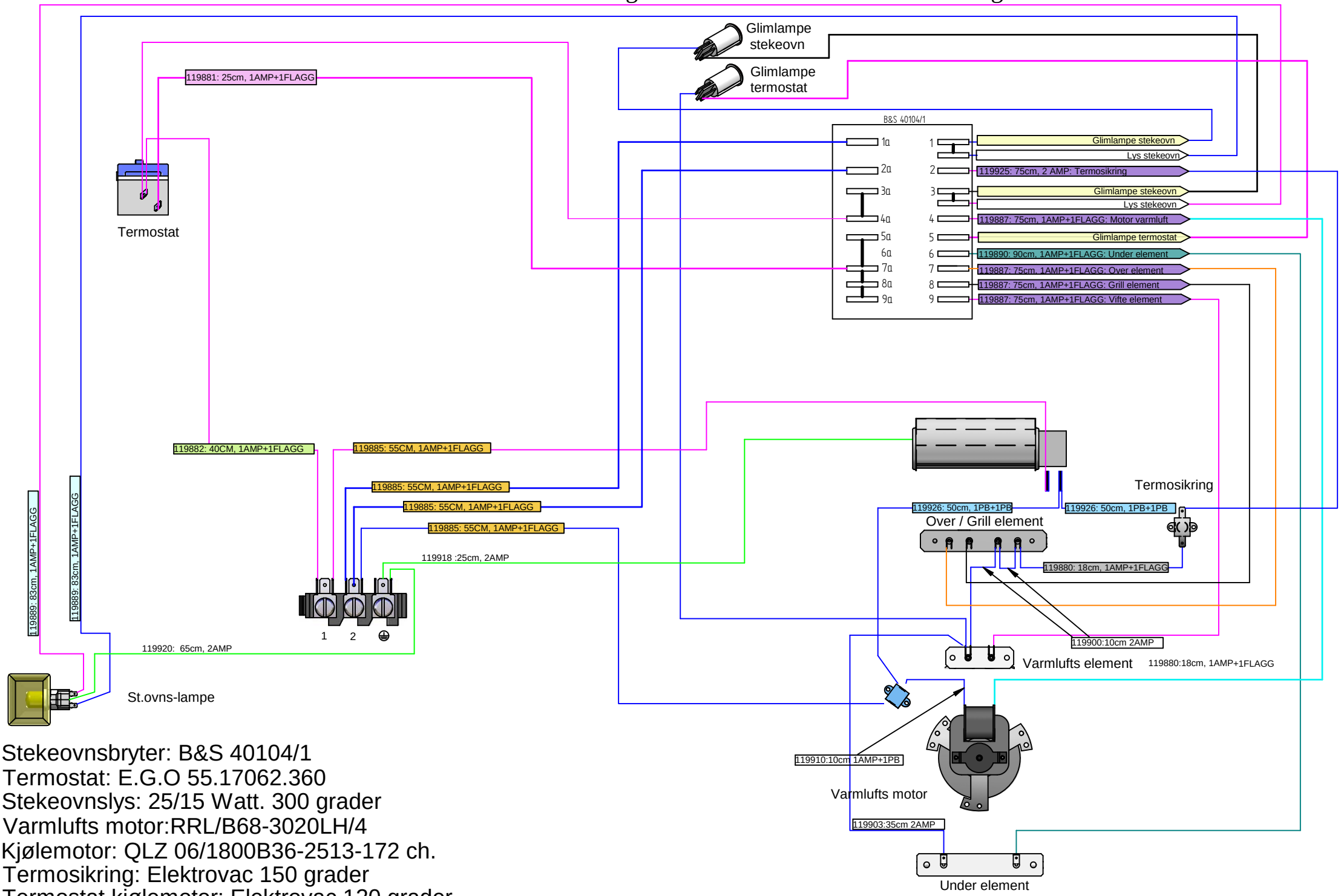

Stekeovnsbryter: B&S 40104/1
Termostat: E.G.O 55.17062.360
Stekeovnslys: 25/15 Watt. 300 grader
Varmlufts motor:RRL/B68-3020LH/4
Kjølemotor: QLZ 06/1800B36-2513-172 ch.
Termosikring: Elektrovac 150 grader
Termostat kjølemotor: Elektrovac 120 grader